29 SPRE 30 NOIEMBRIE · TRADIȚII POPULARE

Noaptea Strigoilor

O noapte, de la apus până la cântatul cocoșilor

În tradiția populară românească, noaptea de 29 spre 30 noiembrie era una specială: se credea că lumea oamenilor se apropie de **lumea nevăzută**. Iată cum își petreceau oamenii această noapte, pas cu pas.



1 · LA LĂSAREA SERII

Casa se pregătește

Se ungeau cu **usturoi** ușile, ferestrele, hornul și uneori porțile grajdurilor. Unii mâncau usturoi sau desenau cu el semne la intrare. Ușile se închideau bine, iar vasele se întorceau cu gura în jos.



2 · TOT ÎN SEARA ACEASTA

O privire spre anul care vine

Se puneau boabe de **grâu** la încolțit: felul în care creștea grâul arăta, se credea, cum va fi anul următor. Unele fete încercau să-și afle **ursitul**, prin vise sau mici ritualuri.



3 · ÎN TIMPUL NOPȚII

Strigoii și lupii

Se spunea că **strigoii** ies în lume, se întâlnesc la **răscruci** și se luptă între ei. **Lupii** se adună în haite și capătă puteri neobișnuite; în unele zone, că pot chiar vorbi. Oamenii evitau să rostească numele lupului. În unele sate, tinerii stăteau treji la **Păzitul usturoiului**.



4 · ÎN ZORI

Cântă cocoșul

În multe credințe, la **cântatul cocoșilor** duhurile dispăreau și lumea revenea la liniște. Dimineața, oamenii se uitau la vânt și la cer, ca să ghicească cum va fi iarna.

Ce găsiți în fișe

- **Pagina 2–4** · pentru cei mici (4–7 ani): cuvinte ascunse, linii punctate, labirint, umbre, jumătăți
- **Pagina 5–6** · obiceiurile nopții: potrivire, text lacunar, rebus, credință sau faptă (de la 8 ani)
- **Pagina 7** · două texte, o noapte: Alecsandri și Voiculescu (gimnaziu și liceu)
- **Pagina 8** · acasă: interviu cu bunicii și jurnalul grâului
- **Pagina 9–10** · răspunsuri

De reținut

Acestea sunt **credințe și obiceiuri vechi**, nu fapte dovedite. Ele îi ajutau pe oameni să explice lucruri de care se temeau. Obiceiurile nu erau identice în toate regiunile țării.

Numele: _____

A Cuvinte ascunse

5–7 ANI

Găsește cele 8 cuvinte ale nopții. Ele se citesc de la stânga la dreapta sau de sus în jos. Încercuiește-le și bifează-le în listă.

F	N	O	A	P	T	E	H	E	V
S	C	S	V	L	U	T	H	Z	U
T	O	Z	A	T	S	E	H	N	V
R	C	A	I	A	T	U	L	P	E
I	O	E	B	H	U	T	N	B	G
G	Ș	I	Ă	A	R	O	U	J	R
O	J	A	L	I	O	Ș	D	B	Â
I	N	G	U	T	I	R	D	L	U
O	Ț	O	N	Ă	O	U	R	U	Z
Ț	Ț	F	Ă	O	B	A	H	P	Z

- [ ] STRIGOI
- [ ] USTUROI
- [ ] NOAPTE
- [ ] COCOȘ
- [ ] HAITĂ
- [ ] GRÂU
- [ ] LUNĂ
- [ ] LUP

B Scrie pe linia punctată

4–6 ANI

Trece cu creionul peste literele punctate. Apoi colorează desenul.



LUNĂ



USTUROI



GRÂU

C Labirintul usturoiului

5–7 ANI

Se lasă seara. Ajută-l pe copil să ducă usturoiul până acasă, ca bunica să-l agațe la fereastră.

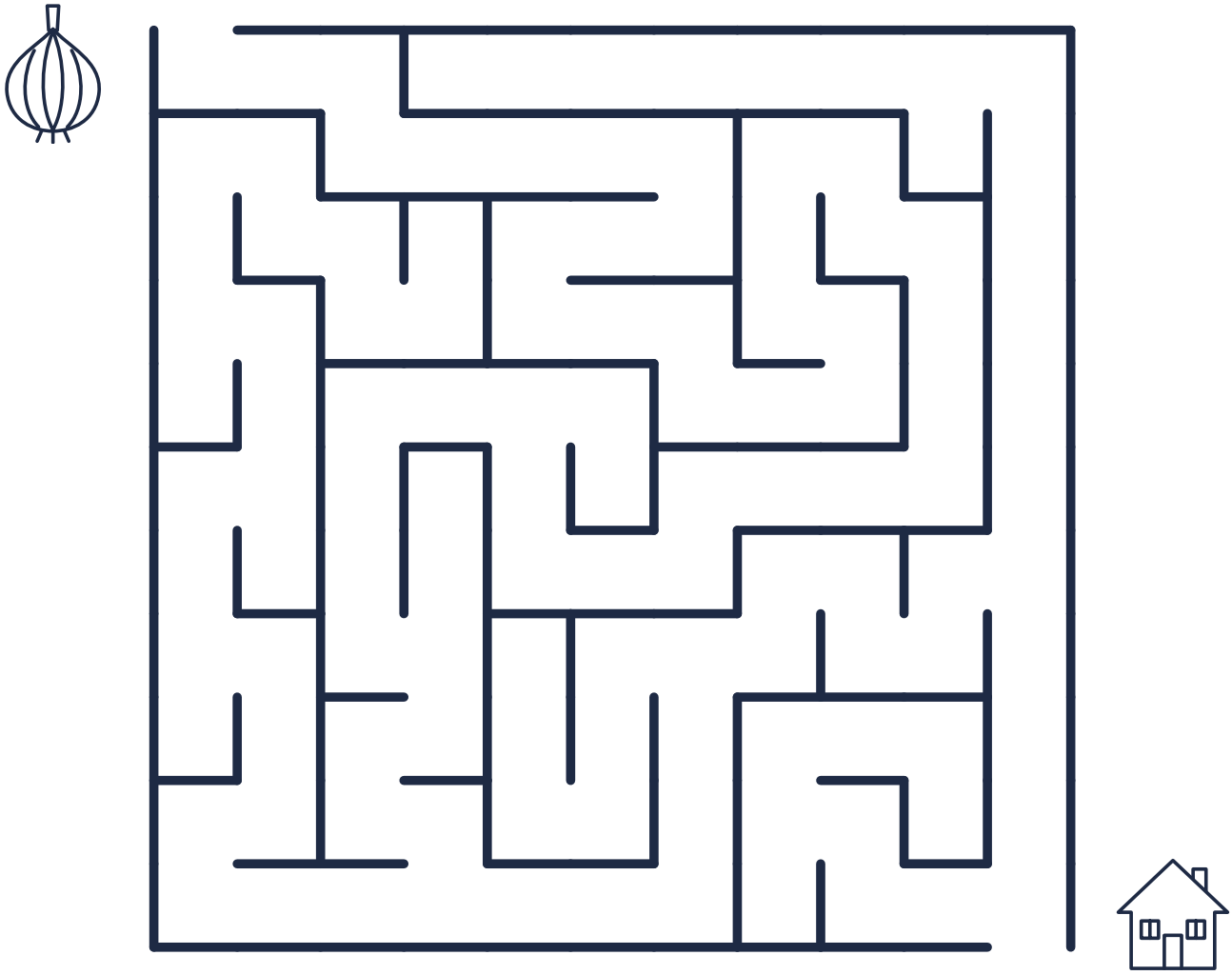

D Urmează drumul

4–5 ANI

Trage o linie peste punctele de pe fiecare drum: lupul urlă la lună.

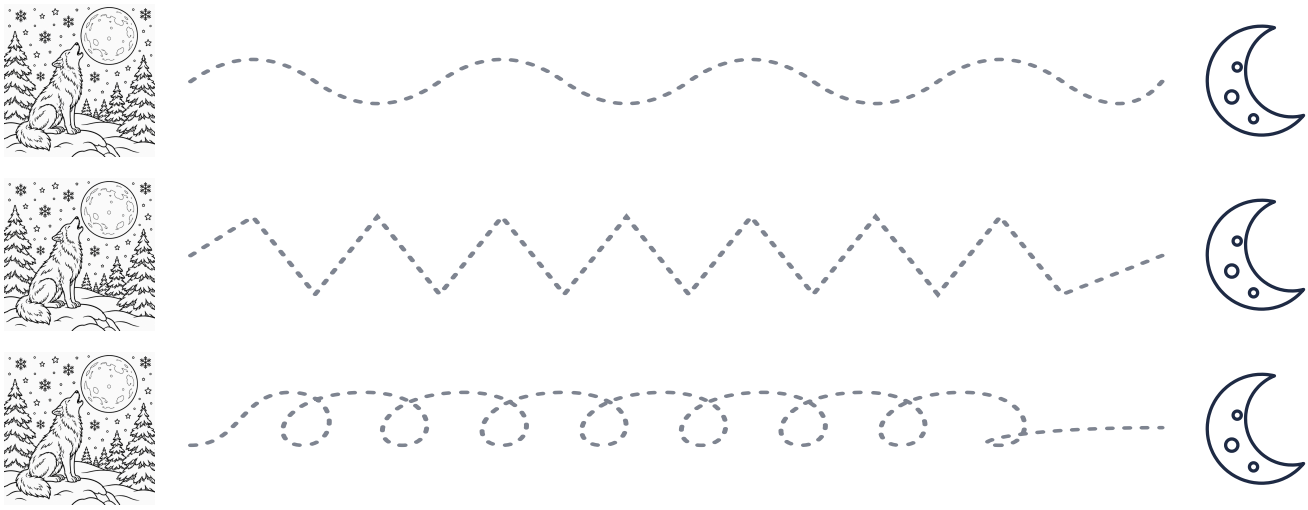

E Găsește umbra

4–6 ANI

În noaptea cu lună, totul are umbră. Unește fiecare desen cu umbra lui. Atenție: o umbră este în plus!

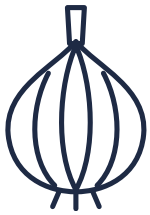

1 · usturoiul ●



2 · luna ●



3 · casa ●



4 · grâul ●

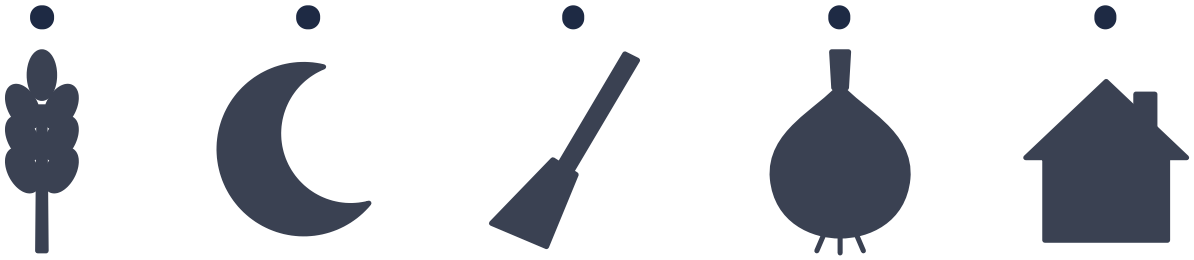

a b c d e

F Desenează cealaltă jumătate

5–7 ANI

Usturoiul și spicul de grâu sunt la fel în stânga și în dreapta. Folosește pătrățelele ca să desenezi jumătatea care lipsește. Apoi colorează.

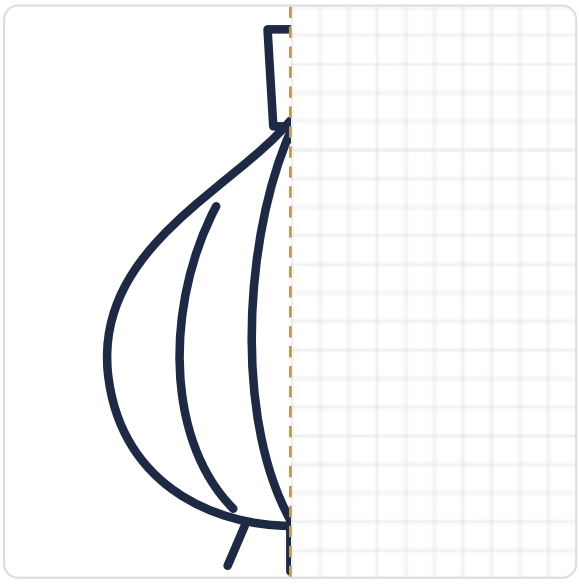

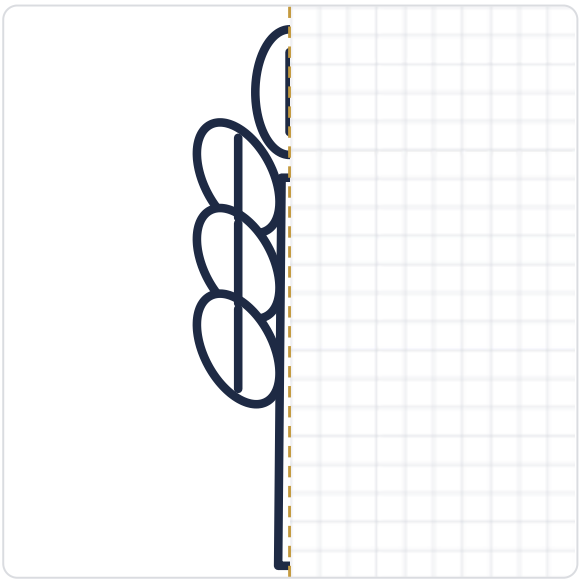

Numele: _____ Data: _____

1 Ce făceau și de ce?

DE LA 8 ANI

Unește fiecare obicei cu explicația lui. Apoi scrie literele pe rândul de jos.

1 Ungeau ușile și ferestrele cu usturoi.	**a** Așa ghiceau cum va fi iarna.
2 Puneau boabe de grâu la încolțit.	**b** Atunci duhurile dispăreau și lumea revenea la liniște.
3 Evitau să rostească numele lupului.	**c** Usturoiul era considerat un apărător puternic împotriva strigoilor.
4 Așteptau cântatul cocoșilor.	**d** Ca să nu atragă primejdia.
5 Se uitau la vânt și la cer.	**e** Felul în care creștea arăta cum va fi anul următor.

1 → ____ 2 → ____ 3 → ____ 4 → ____ 5 → ____

2 Completează povestea nopții

DE LA 8 ANI

Alege cuvântul potrivit din chenar. Fiecare cuvânt se folosește o singură dată.

haite · regiune · usturoi · cocoșilor · ferestrele · grâu · răscruci

În noaptea de 29 spre 30 noiembrie, oamenii închideau bine ușile și 1 _____. Le ungeau cu 2 _____, ca să țină strigoii departe. Se spunea că strigoii se întâlnesc la 3 _____, iar lupii se adună în 4 _____. Se puneau boabe de 5 _____ într-un vas, ca să se afle cum va fi anul. Toată lumea aștepta cântatul 6 _____, când noaptea se termina. Obiceiurile se schimbau de la o 7 _____ la alta.

3 Tu ce ai fi făcut?

Imaginează-ți că ești copil într-un sat, acum o sută de ani, în noaptea aceasta. Ce ai fi făcut și ce ai fi simțit? Scrie 3–4 propoziții.

4 Rebusul nopții

DE LA 9 ANI

Scrie răspunsurile pe rânduri, câte o literă în fiecare căsuță. Pe coloana galbenă apare un cuvânt.

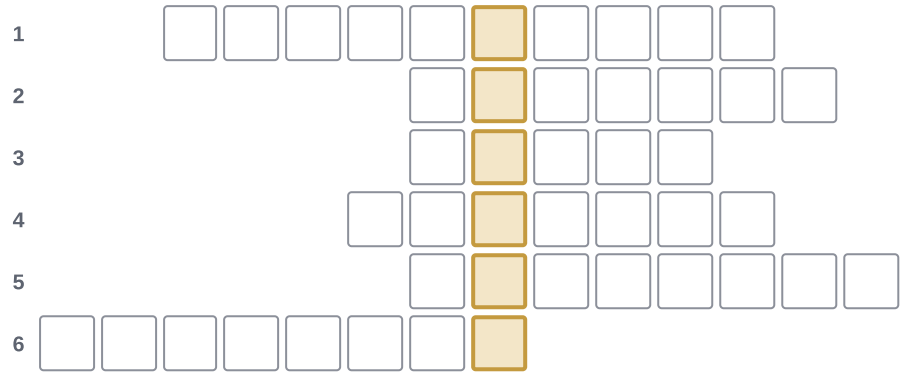

1. Poetul care a scris poezia „Noaptea Sfântului Andrii”. (10 litere)
2. Pasărea care, în zori, alunga duhurile cu cântecul ei. (7 litere, cu articol)
3. Un grup de lupi care umblă împreună. (5 litere, cu articol)
4. Personajul lui Vasile Voiculescu despre care sătenii cred că are puteri asupra lupilor. (7 litere, cu articol)
5. Ființele din povești care, se credea, se întâlnesc la răscruci. (8 litere, cu articol)
6. Locul unde se întâlnesc două drumuri. (8 litere)

Cuvântul de pe coloana galbenă: _____

5 Credință sau faptă?

DE LA 9 ANI

O **credință** este ceva ce se spunea din bătrâni. O **faptă** se poate verifica. Bifează căsuța potrivită.

	AFIRMAȚIA	CREDINȚĂ	FAPTĂ
1	Lupul este un animal real, care poate ataca turmele.	☐	☐
2	În această noapte, lupii pot vorbi.	☐	☐
3	Usturoiul are un miros puternic.	☐	☐
4	Strigoii se întâlnesc la răscruci și se luptă între ei.	☐	☐
5	Cocoșii cântă dimineața devreme.	☐	☐
6	Felul în care crește grâul arată cum va fi anul următor.	☐	☐
7	Boabele de grâu ținute la umezeală pot încolți.	☐	☐
8	La cântatul cocoșilor, duhurile dispar.	☐	☐

De ce crezi că oamenii aveau nevoie de povești despre noapte și întuneric?

6 Două texte, o noapte GIMNAZIU ȘI LICEU

Credințele acestei nopți apar și în literatură: în poezia lui **Vasile Alecsandri**, „Noaptea Sfântului Andrii”, și în povestirea lui **Vasile Voiculescu**, „În mijlocul lupilor”. Scrie fiecare literă în locul potrivit din diagramă: doar la Alecsandri, doar la Voiculescu sau la amândoi.

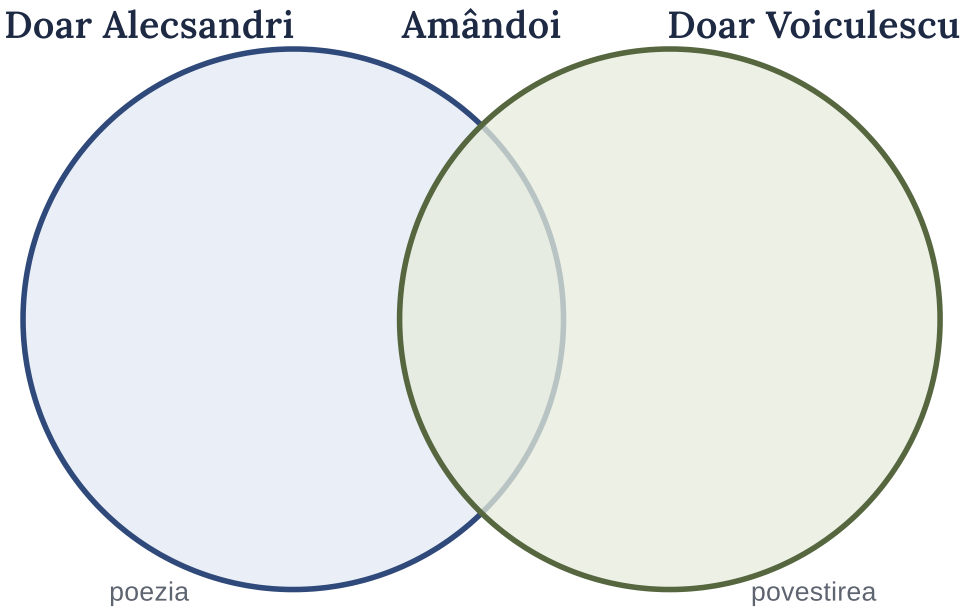

a Este o poezie.

b Este o povestire.

c Apare Luparul, un om despre care se crede că are puteri asupra lupilor.

d Apar lupii.

e Totul se leagă de noaptea de 29 spre 30 noiembrie.

f Teama este a întregii comunități și vine din tradiție.

g Este experiența unui om, față în față cu sălbăticia.

h Natura amplifică atmosfera fantastică.

i Natura devine un loc al confruntării.

j Necunoscutul tulbură ordinea obișnuită a lumii.

7 Vrăjitor sau cunoscător al naturii? GIMNAZIU ȘI LICEU

Sătenii îl privesc pe Lupar ca pe un vrăjitor. Tu ce crezi: are puteri ciudate sau cunoaște lupii mai bine decât ceilalți? Scrie 6–8 rânduri și folosește cel puțin un exemplu din text.

8 Întreabă-i pe bunici

ACASĂ, CU FAMILIA

Obiceiurile diferă de la o zonă la alta. Află cum era în familia ta. Scrie răspunsurile pe scurt.

Ați auzit de Noaptea Strigoilor? Ce se făcea la voi în noaptea de 29 spre 30 noiembrie?

Ce superstiții sau povești despre lupi știți?

Ce obicei vechi ați vrea să nu se piardă? De ce?

9 Jurnalul grâului

DIN 30 NOIEMBRIE PÂNĂ LA ANUL NOU

Pune 10–15 boabe de grâu într-o farfurioară, pe vată umedă sau în puțină apă. Ține farfurioara la lumină și udă vata când se usucă. Notează ce vezi și desenează. (Tradiția spunea că grâul des și verde arată un an bun; noi doar observăm cum crește.)

DATA	CE OBSERV	DESEN
30 noiembrie		
7 decembrie		
14 decembrie		
21 decembrie		
31 decembrie		

Răspunsuri: pentru cei mici

Pentru părinți și profesori

A · Cuvinte ascunse

F	N	O	A	P	T	E	H	E	V
S	C	S	V	L	U	T	H	Z	U
T	O	Z	A	T	S	E	H	N	V
R	C	A	I	A	T	U	L	P	E
I	O	E	B	H	U	T	N	B	G
G	Ș	I	Ă	A	R	O	U	J	R
O	J	A	L	I	O	Ș	D	B	Â
I	N	G	U	T	I	R	D	L	U
O	Ț	O	N	Ă	O	U	R	U	Z
Ț	Ț	F	Ă	O	B	A	H	P	Z

C · Labirintul usturoiului

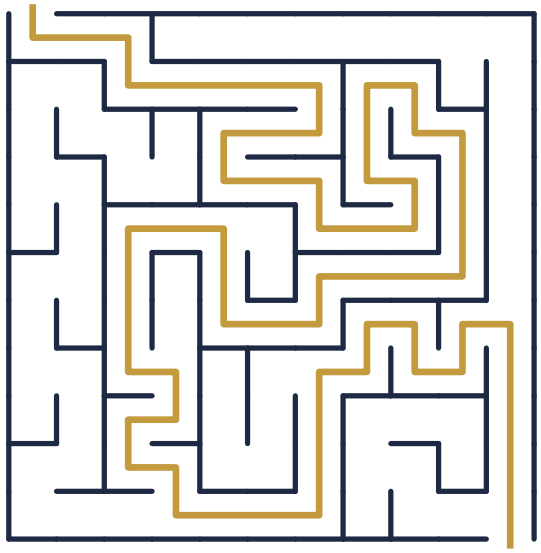

E · Găsește umbra

1 → d · 2 → b · 3 → e · 4 → a

Umbra în plus: **c**, o mătură.

B, D, F · Lucru de mână

Nu există un singur răspuns. Lăudați linia îngrijită și desenul care seamănă cu jumătatea dată.

Răspunsuri

Pentru părinți și profesori

1 · Ce făceau și de ce?

1 → c · 2 → e · 3 → d · 4 → b · 5 → a

4 · Rebusul nopții

1 ALECSANDRI · 2 COCOȘUL · 3 HAITA · 4 LUPARUL · 5 STRIGOII · 6 RĂSCRUCE

Coloana galbenă: **NOAPTE**

2 · Completează povestea nopții

1 ferestrele · 2 usturoi · 3 răscruci · 4 haite · 5 grâu · 6 cocoșilor · 7 regiune

5 · Credință sau faptă?

Faptă: 1, 3, 5, 7. Se pot verifica: lupul e un animal real, usturoiul miroase puternic, cocoșii cântă devreme, iar boabele de grâu încolțesc la umezeală.

Credință: 2, 4, 6, 8. Așa se spunea din bătrâni, dar nu se poate dovedi. Atenție la 6 și 7: că grâul încolțește e o faptă; că grâul arată cum va fi anul e o credință.

6 · Două texte, o noapte

Doar Alecsandri: a, f, h · **Doar Voiculescu:** b, c, g, i · **Amândoi:** d, e, j

De ce: poezia lui Alecsandri pornește de la credințele comunității despre o noapte primejdioasă, iar natura întărește atmosfera fantastică. Povestirea lui Voiculescu urmărește experiența unui om în fața sălbăticiei, iar natura devine loc de confruntare. În ambele texte apar lupii, totul se leagă de această noapte și necunoscutul tulbură ordinea familiară.

3, 7, 8, 9 · Răspunsuri libere

7: un răspuns bun alege o parte și o susține cu un exemplu din text: ce cred sătenii (vrăjitor) sau felul în care trăiește Luparul aproape de sălbăticie și pare să înțeleagă comportamentul lupilor (cunoscător al naturii). Voiculescu nu dă o explicație simplă, așa că ambele răspunsuri pot fi argumentate.

3, 8, 9: nu există un singur răspuns corect. Discutați împreună ce ați scris.

Fișele sunt făcute pentru Lexiris. Le puteți printa liber acasă sau la clasă. Vă rugăm să nu le vindeți. · lexiris.ro